NEO HBB 5350 FBK

Horno convencional con sistema HydroClean

HydroClean Capacidad de 76L

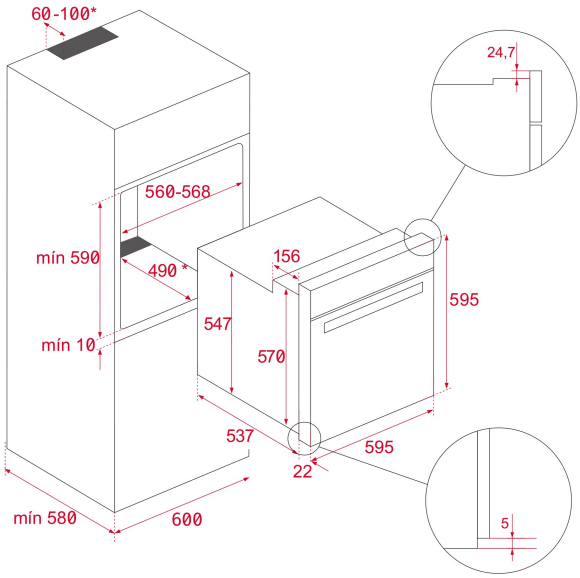

REFERENCIA

REF: 111020084 EAN: 8434778034752

CARACTERÍSTICAS

Serie Neo
Horno convencional
Sistema ThermoSeal para una temperatura estable en el interior
Esmalte BrightClean para una durabilidad superior
Tirador ergonómico y con estilo
3 funciones de cocción
Sistema HydroClean
Mandos fijos
Soportes cromados con 5 niveles de cocinado
Puerta dos cristales
Bandeja profunda con sistema antivuelco
Acero inoxidable antihuellas
Capacidad (bruta/neta): 77 / 76 litros

DIMENSIONES

Altura del producto (mm): 595
Anchura del producto (mm): 595
Profundidad del producto (mm): 537+22
Longitud del producto (mm):
Peso neto (kg): 25

ESPECIFICACIONES TÉCNICAS

Clase de eficiencia energética: A
Tasa de potencia (V): 220/240
Frecuencia (Hz): 50/60
Potencia nominal máxima (W): 2593

COLORES

111020084 Negro