HORNO 4L70BK

EAN: 8445639005729

70 L de capacidad **Horno Radiación** **5 funciones**

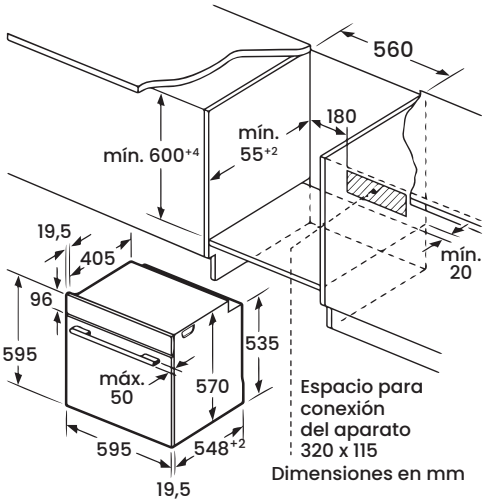

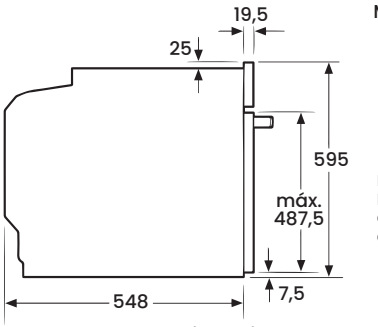

Dimensiones en mm

Montaje con una placa.

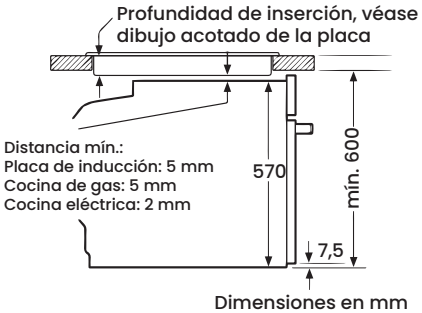

Dimensiones en mm

POTENCIAS

Clasificación energética	A
Potencia máxima (W)	3000
Rango de temperatura (ºC)	50 - 250

ESPECIFICACIONES

Instalación	Integrable
Categoría	Horno
Tipo de horno	Radiación
Capacidad total (L)	70
Nº de funciones	4
Altura (cm)	60
Tipo de control	Mecánico
Ventilación forzada	No
Función autolimpieza	No
Función microondas	No
Longitud cable (m)	1
Peso Neto/Bruto (Kg)	25/28

MEDIDAS Alto x Ancho x Profundo

Producto (cm)	59,5 x 59,5 x 56,3+2
Encastre (cm)	57+1 x 56 x 54,8+2
Embalaje (cm)	68,8 x 64,8 x 67

CARACTERÍSTICAS

Acabado CRYSTAL BLACK

Termostato mecánico regulable

5 funciones:

- Calentador superior
- Calentador inferior
- Calentador convencional
- Lámpara
- Función ECO

Iluminación interior

Cavidad interior esmaltada y moldeada

Diseño con Tirador Look INOX

Puerta de doble acristalamiento

Accesorios (rejilla metálica y bandeja de horno)

INFINITON